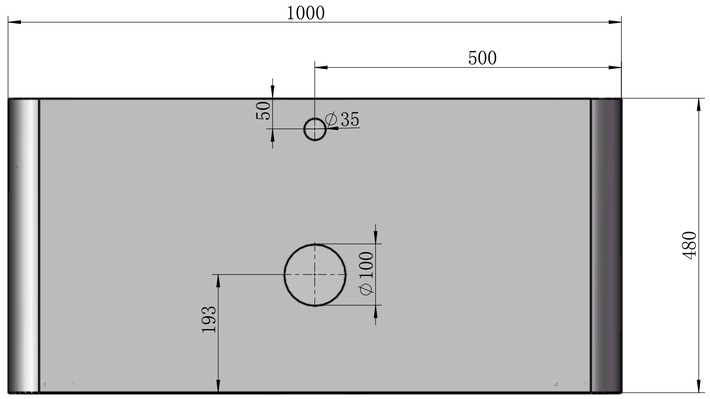
1000
500
50
∅35
∅100
193
480

320

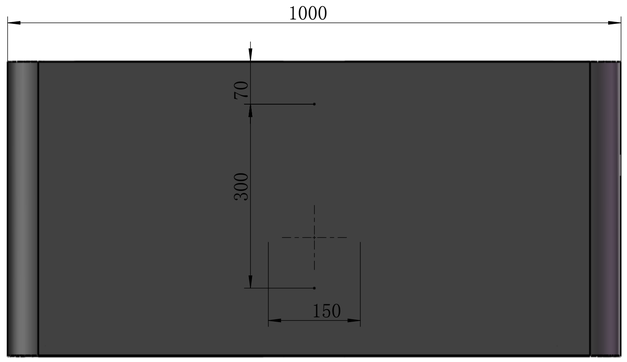
1000
70
300
150

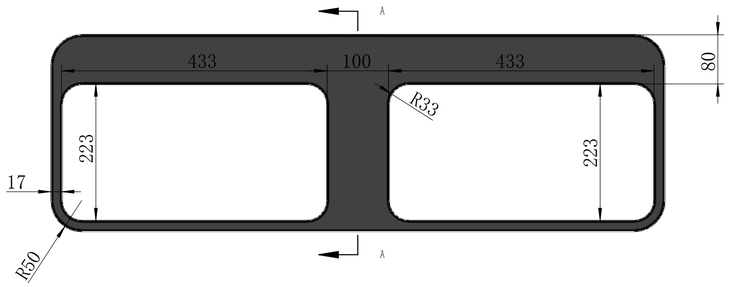
A
433
100
433
80
R33
223
223
17
R50
A

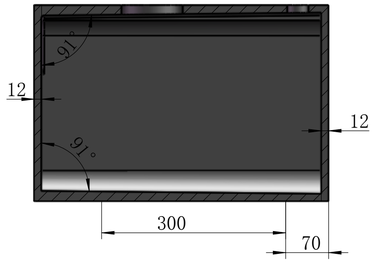
91°
12
12
91°
300
70

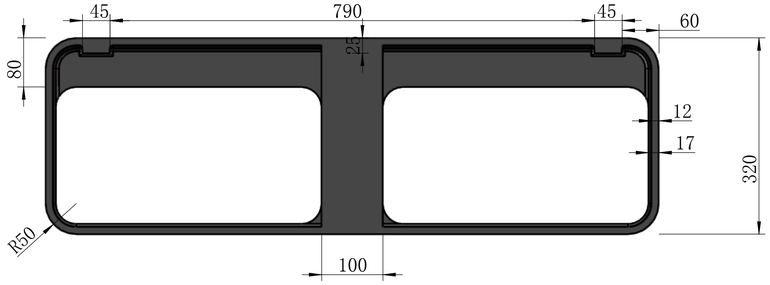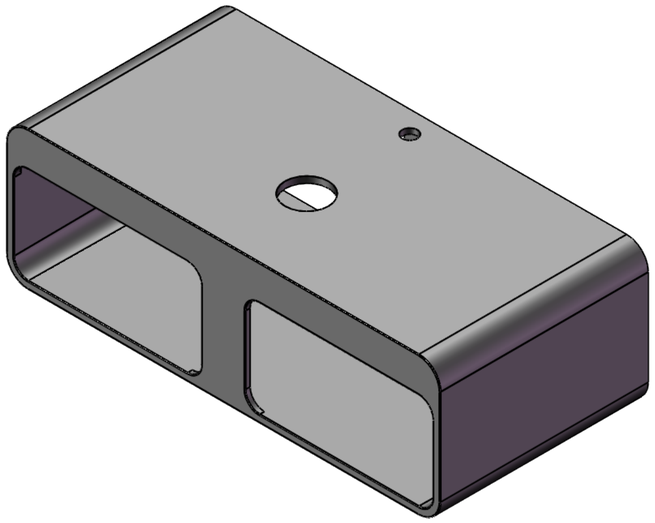
45
790
45
60
25
80
12
17
320
R50
100