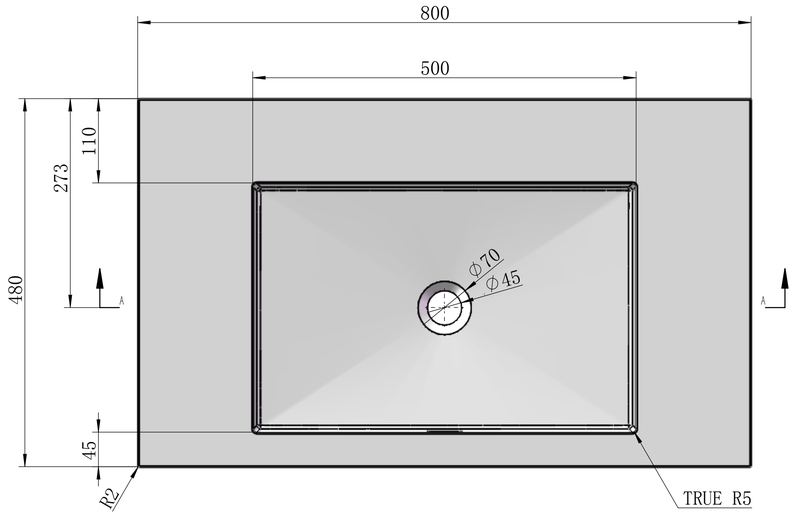
800
500
110
273
480
45
A
A
ϕ70
ϕ45
R2
TRUE R5

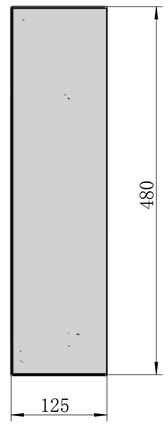
480
125

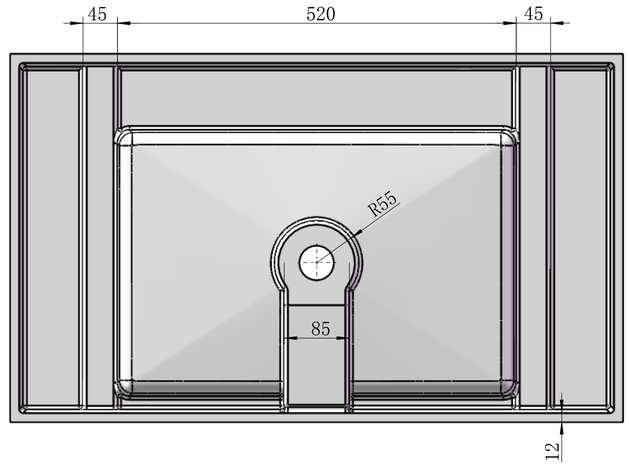
45
520
45
R55
85
12

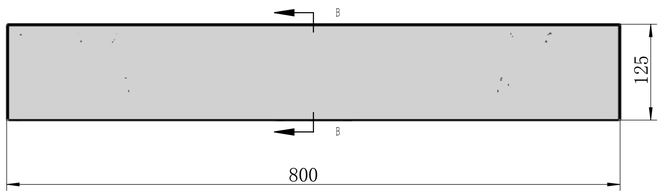
B
B
125
800

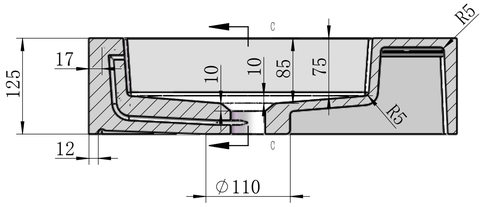
C
C
R5
17
125
10
10
85
75
R5
12
ϕ110

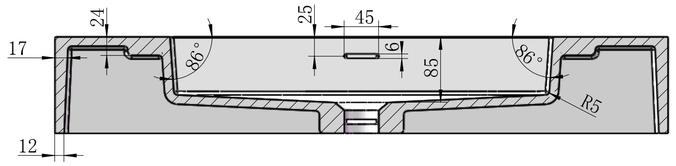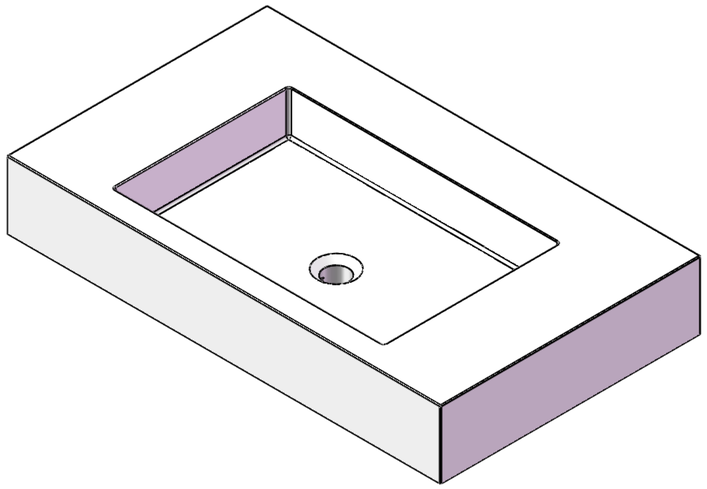
24
25
45
17
86°
6
85
86°
R5
12